圆形手动快换 Round Manual Quick Changer

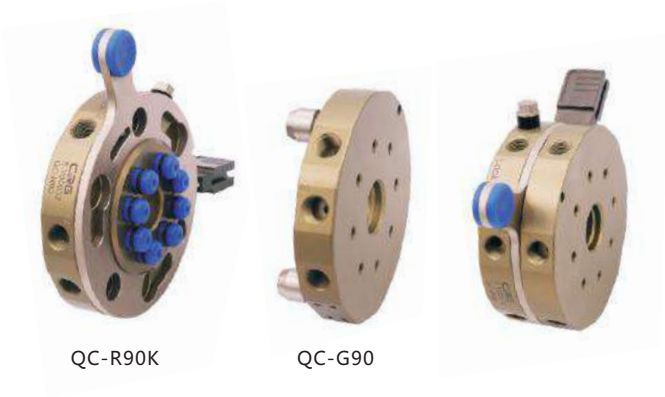

- 机械手上的EOAT易于更换
- 同样适用于真空端。
- 避免了在气动和电气连接时的错误。
- 4, 8,10或12个气动连接。
- 两部分(机械手侧和治具侧) 分开提供。

- Easy replacement of the EOAT on the robot.
- Suitable also with vacuum ports.
- Avoids mistakes in pneumatic and electrical connections.
- 4, 8, 10 or 12pneumatic connections.
- The two parts (robot side and gripper side) are supplied separately.

型号(Model)	QC50	QC90	QC150	QC160	QC200
介质 Medium	已过滤压缩空气 Filtered compressed air				
压力范围 Pressure range	5~6 bar				
温度范围 Temperature range	5 ~ 60 °C				
机械手侧的快速转换模块 Robot side quick changer	QC-R50K	QC-R90K	QC-R150K	QC-R160K	QC-R200K
机械手侧的快速转换模块重量 Robot side quick changer weight	103 g	318 g	1159 g	1200 g	2640 g
治具侧的快速转换模块 Gripper side quick changer	QC-G50	QC-G90	QC-G150	QC-G160	QC-G200
治具侧的快速转换模块重量 Gripper side quick changer weight	65 g	227 g	837g	900 g	1890 g
垂直拉力 F	150N	400N	1000N	1000N	2000N
旋转扭距 Mt	20Nm	100Nm	250Nm	250Nm	600Nm
翻转扭距 Mb	10Nm	60Nm	150Nm	150Nm	300Nm
建议负载 Recomended payload	5kg	15kg	35kg	35kg	75kg
颜色 Colour	古铜色 Brass	古铜色 Brass	黑色 Black	古铜色 Brass	黑色 Black

安装使用示例
Installation and use example

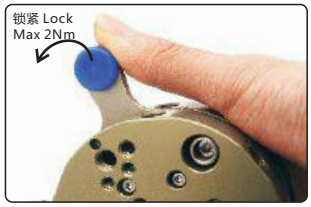

附锁安装示例
Example of Install with lock

配件/Accessories

电气连接组件

• D-SUB 9 针连接器 I/O 快速转换模块.

• 两部分分开提供:

QCSM-9R2 机械手侧信号模块

QCSM-9G2 治具侧信号模块

R9-1000　45度金属母接头

G9-1000　45度金属公接头

Electrical connection module

• I/O quick change by D-SUB 9 pins connector.

• The two parts are supplied separately:

QCSM-9R2 robot side signal module.

QCSM-9G2 gripper side signal module.

R9-1000　45 degree metal female fitting

G9-1000　45 degree metal male fitting

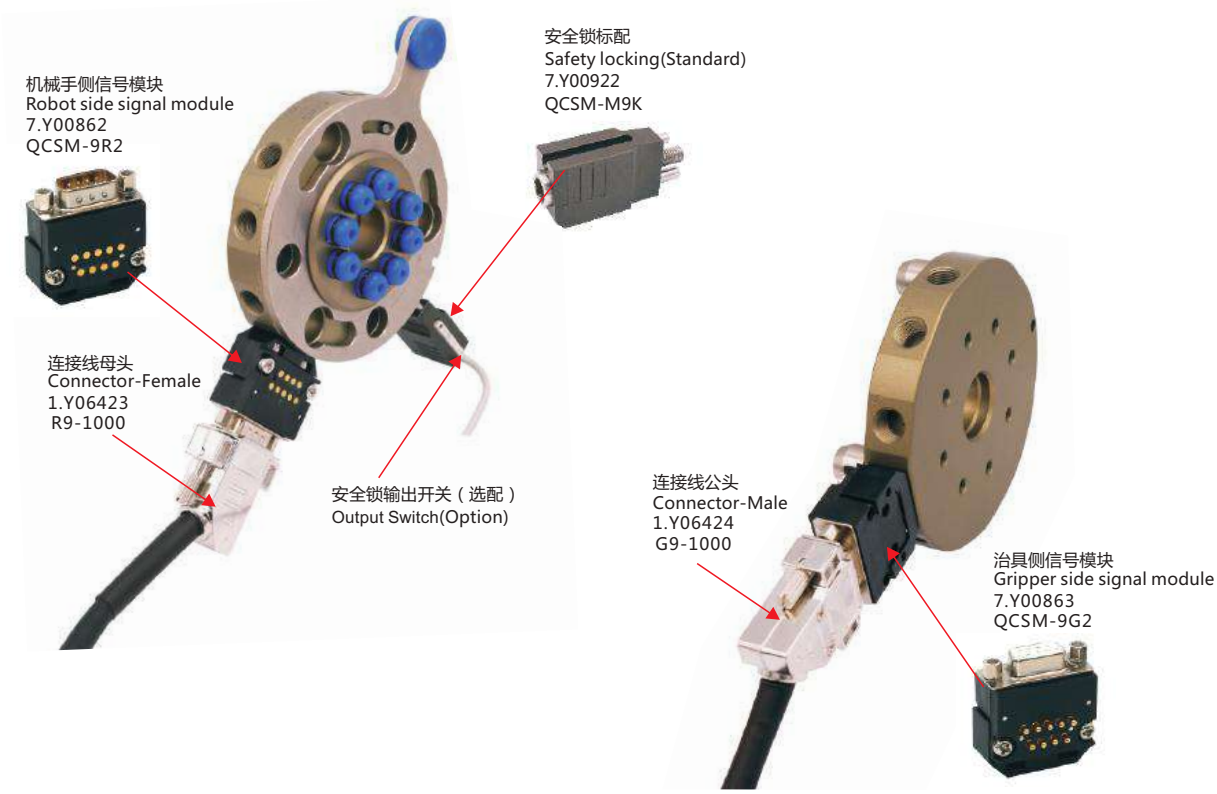

信号线截面示意图/Singal Wire Cross-sectional Sketch Map

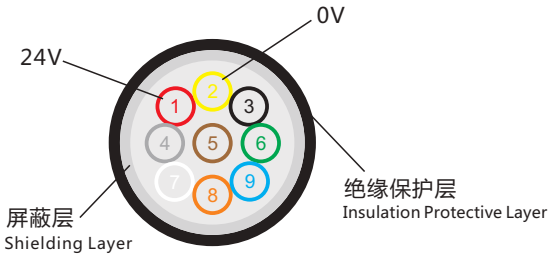

安全锁输出开关
Output Switch

圆形手动快换 Round Manual Quick Changer

QC-50

产品参数/Parameter

型号	Model	QC50
介质	Medium	已过滤压缩空气
压力范围	Pressure range	5~6 bar
温度范围	Temperature range	5 ~ 60 °C
机械手侧的快速转换模块	Robot side quick changer	QC-R50K
机械手侧的快速转换模块重量	Robot side quick changer weight	103 g
治具侧的快速转换模块	Gripper side quick changer	QC-G50
治具侧的快速转换模块重量	Gripper side quick changer weight	65 g
垂直拉力	Vertical Pulling Force F	150N
旋转扭矩	Rotating Torque Mt	20Nm
翻转扭矩	Reversal Torque Mb	10Nm
建议负载	Recomended payload	5kg
精度	Precision	±0.05
颜色	Colour	古铜色

尺寸说明/Dimension description

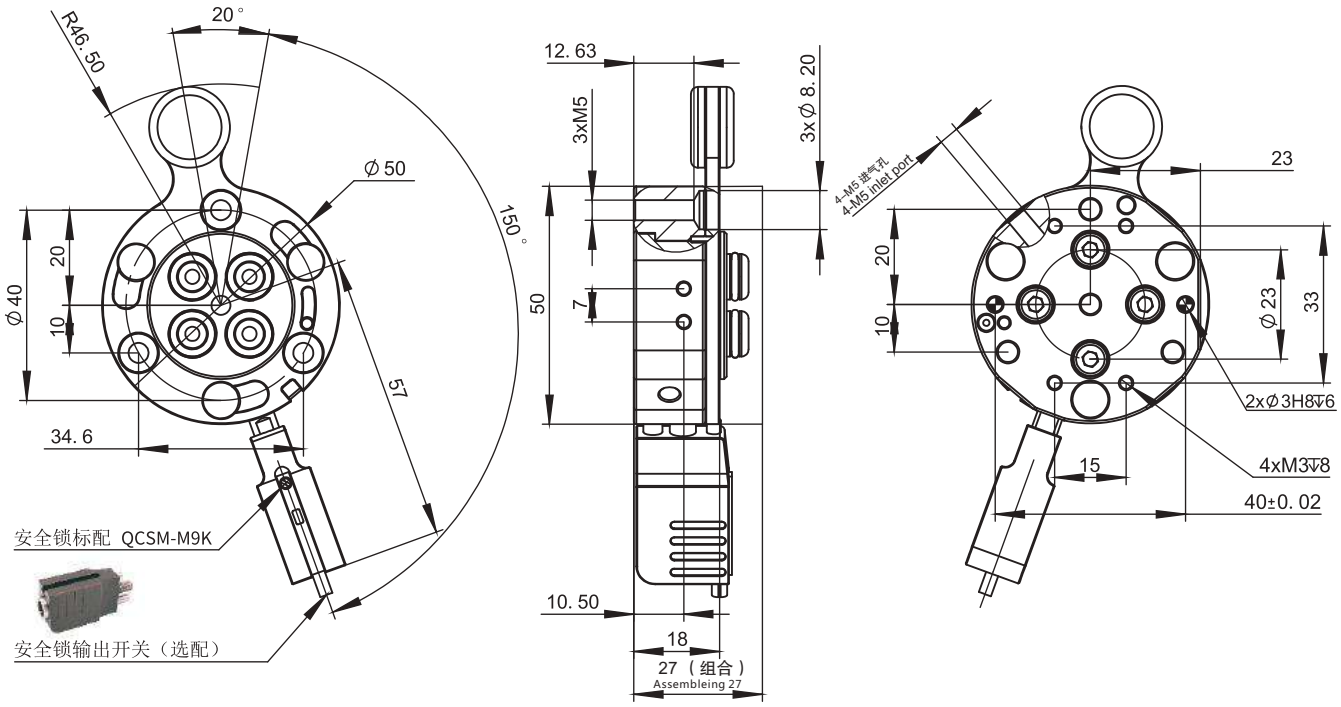

机械手侧的快速转换模块
Robot side quick changer

货号(PN)	8.Y00402
型号(Model)	QC-R50K

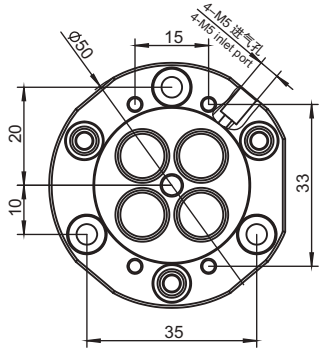

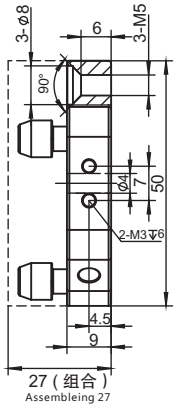

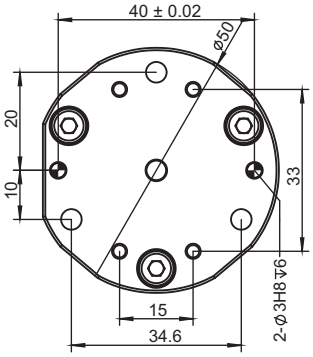

治具侧的快速转换模块
Gripper side quick changer

货号(PN)	8.Y00055
型号(Model)	QC-G50

模块类型/Module Type

产品图 Product	产品名称 Product name	型号 Model	货号 PN	I/O连接类型 I/O connection type	工作电流 Working Current	连接线 Wire-Male
	机械手侧信号模块 Robot side signal module	QCSM-9R1	7.Y00823	9针D-SUB	MAX 3A	R9-1000 (1.Y06423)
	治具侧信号模块 Gripper side signal module	QCSM-9G1	7.Y00824	9针D-SUB	MAX 3A	G9-1000 (1.Y06424)

*R9-1000、G9-1000选配，连接线线长为1米
*R9-1000、G9-1000option,The wire's length is 1 meters

快换连接板/Interface （螺钉套件选配）(Kit With Screws Option)

注: 如需螺钉套件货号和型号加T 如: 型号SIP-50BT 货号7.Y00650-T

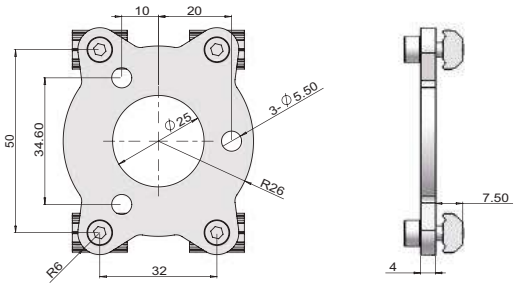

货号(PN)	7.Y00650
型号(Model)	SIP-50B
QC-G...	QC-G50
厚度(T)	4mm
螺钉选配件 Accessorier selection	
螺丝(Screws)	PTC-M5L12*4
双齿平垫(Single hole shim)	PTS-M5*4
T型螺母(T-Nuts)	PTN-M5*4
总重量(Weight)	90g

QC-90

产品参数/Parameter

型号	Model	QC90
介质	Medium	已过滤压缩空气
压力范围	Pressure range	5~6 bar
温度范围	Temperature range	5 ~ 60 °C
机械手侧的快速转换模块	Robot side quick changer	QC-R90K
机械手侧的快速转换模块重量	Robot side quick changer weight	318 g
治具侧的快速转换模块	Gripper side quick changer	QC-G90
治具侧的快速转换模块重量	Gripper side quick changer weight	227 g
垂直拉力	Vertical Pulling Force F	400N
旋转扭矩	Rotating Torque Mt	100Nm
翻转扭矩	Reversal Torque Mb	60Nm
建议负载	Recomended payload	15kg
精度	Precision	±0.05
颜色	Colour	古铜色

尺寸说明/Dimension description

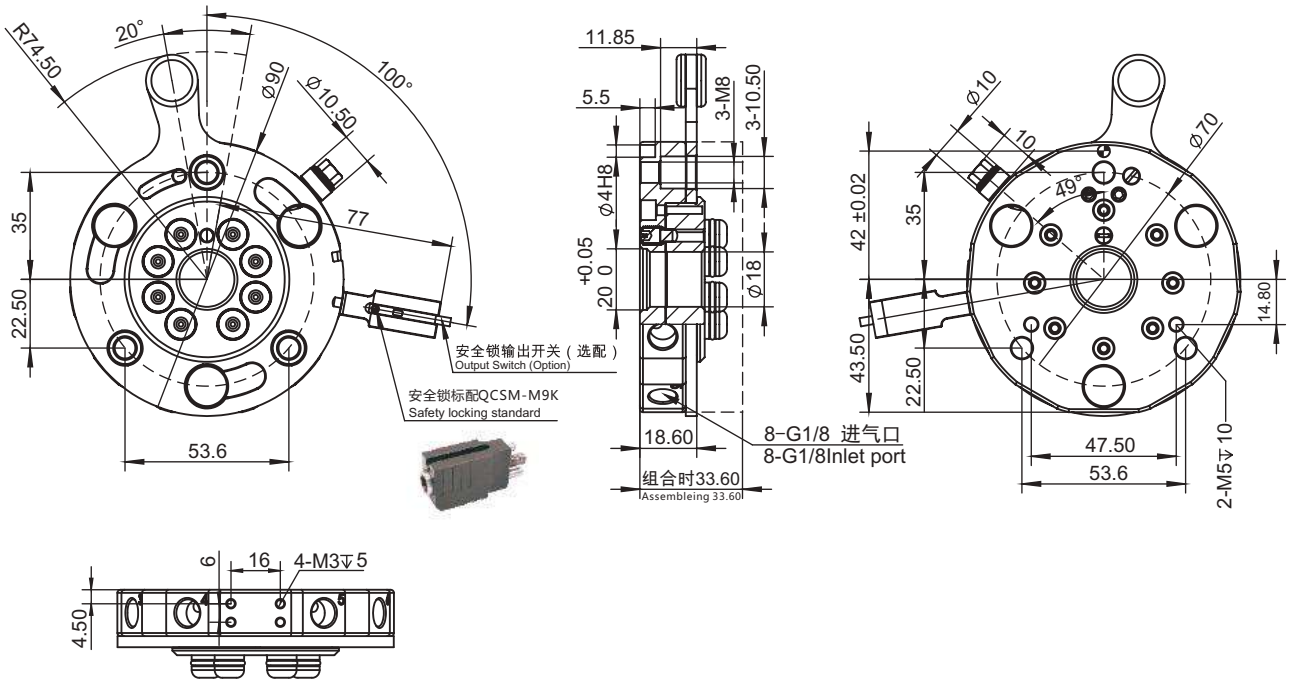

机械手侧的快速转换模块
Robot side quick changer

货号(PN)	8.Y00359
型号(Model)	QC-R90K

圆形手动快换 Round Manual Quick Changer

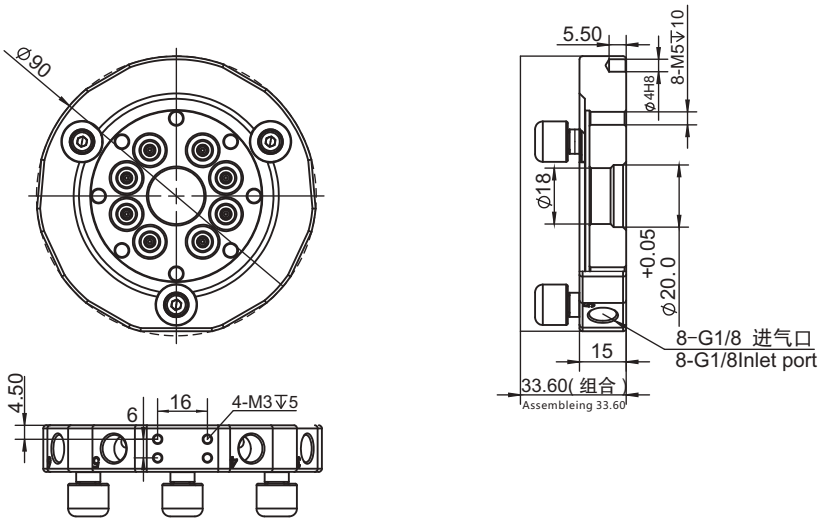

治具侧的快速转换模块
Gripper side quick changer

货号(PN)	8.Y00033
型号(Model)	QC-G90

模块类型/Module Type

产品图 Product	产品名称 Product name	型号 Model	货号 PN	I/O连接类型 I/O connection type	工作电流 Working Current	连接线 Wire-Male
	机械手侧信号模块 Robot side signal module	QCSM-9R2	7.Y00862	9针D-SUB	MAX 3A	R9-1000 (1.Y06423)
	治具侧信号模块 Gripper side signal module	QCSM-9G2	7.Y00863	9针D-SUB	MAX 3A	G9-1000 (1.Y06424)

*R9-1000、G9-1000选配，连接线线长为1米
*R9-1000、G9-1000option,The wire's length is 1 meters

快换连接板/Interface (螺钉套件选配) (Kit With Screws Option)

注: 如需螺钉套件货号和型号加T 如: 型号SIP-50BT 货号7.Y00650-T

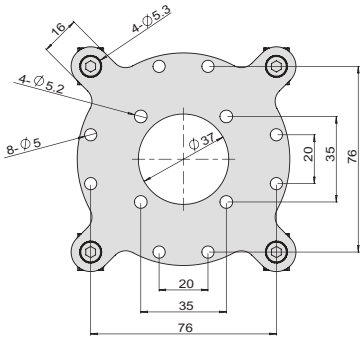

货号(PN)	7.Y00634
型号(Model)	SIP-90B
QC-G...	QC-G90
厚度(T)	3mm
螺钉选配件 Accessorier selection	
螺丝(Screws)	PTC-M5L12*4
双齿平垫(Single hole shim)	PTS-M5*4
T型螺母(T-Nuts)	PTN-M5*4
总重量(Weight)	190g

QC-150

产品参数/Parameter

型号	Model	QC150
介质	Medium	已过滤压缩空气
压力范围	Pressure range	5~6 bar
温度范围	Temperature range	5 ~ 60 °C
机械手侧的快速转换模块	Robot side quick changer	QC-R150K
机械手侧的快速转换模块重量	Robot side quick changer weight	1159 g
治具侧的快速转换模块	Gripper side quick changer	QC-G150
治具侧的快速转换模块重量	Gripper side quick changer weight	837 g
垂直拉力	Vertical Pulling Force F	1000N
旋转扭矩	Rotating Torque Mt	250Nm
翻转扭矩	Reversal Torque Mb	150Nm
建议负载	Recomended payload	35kg
精度	Precision	±0.05
颜色	Colour	黑色

尺寸说明/Dimension description

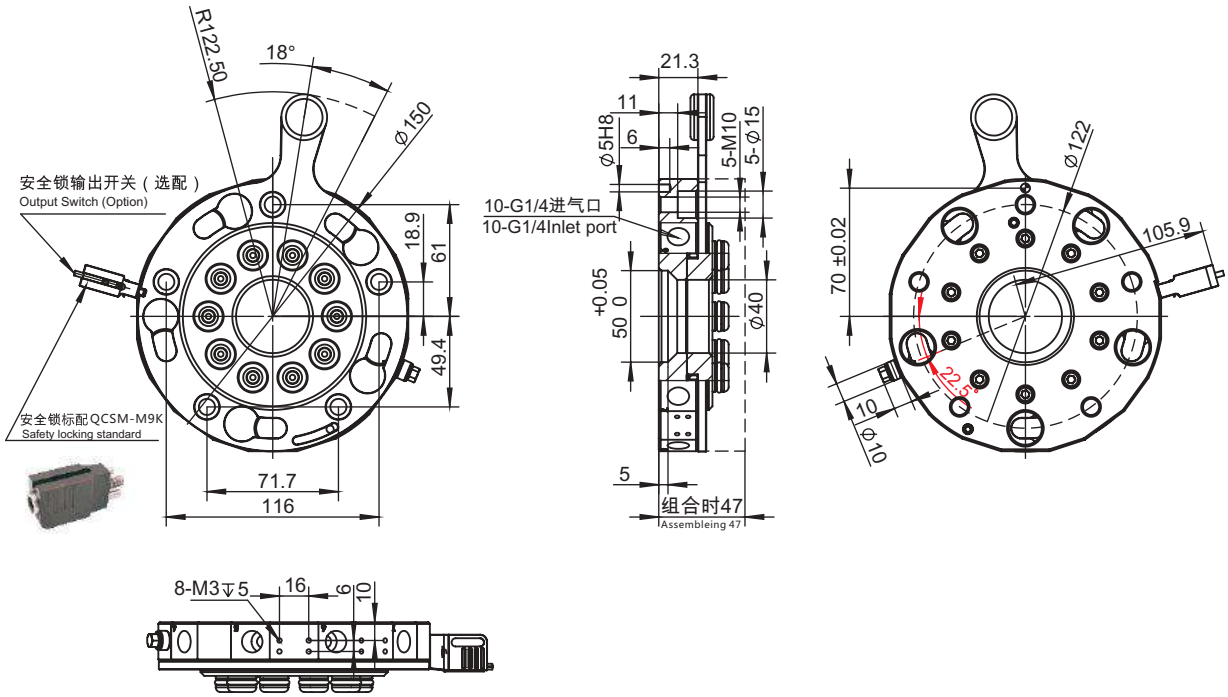

机械手侧的快速转换模块
Robot side quick changer

货号(PN)	8.Y00376
型号(Model)	QC-R150K

圆形手动快换 Round Manual Quick Changer

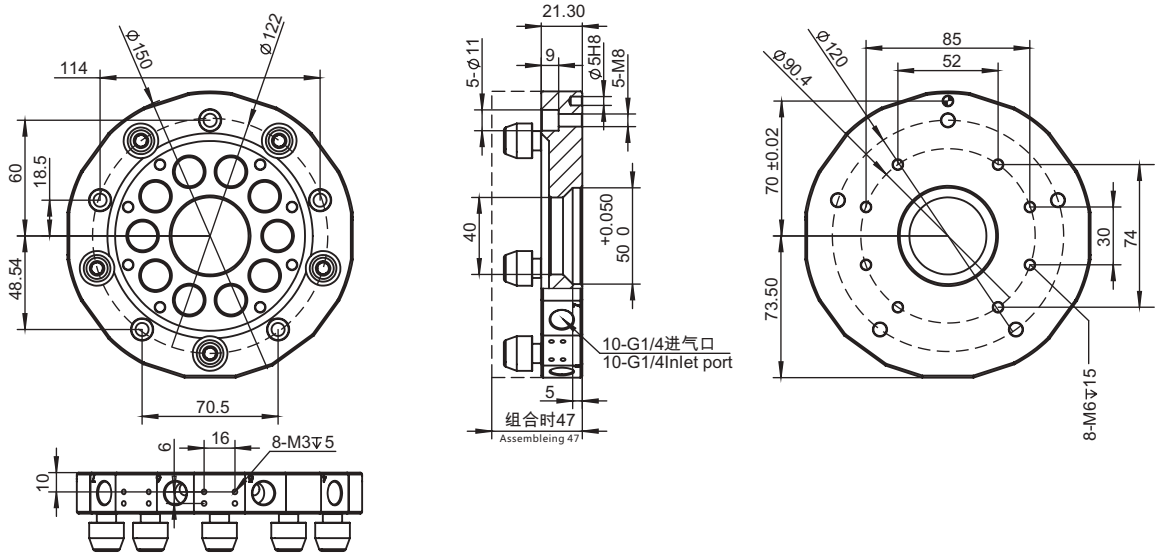

治具侧的快速转换模块
Gripper side quick changer

货号(PN)	8.Y00377
型号(Model)	QC-G150

模块类型/Module Type

产品图 Product	产品名称 Product name	型号 Model	货号 PN	I/O连接类型 I/O connection type	工作电流 Working Current	连接线 Wire-Male
	机械手侧信号模块 Robot side signal module	QCSM-9R3	7.Y00819	9针D-SUB	MAX 3A	R9-1000 (1.Y06423)
	治具侧信号模块 Gripper side signal module	QCSM-9G3	7.Y00820	9针D-SUB	MAX 3A	G9-1000 (1.Y06424)

*R9-1000、G9-1000选配，连接线线长为1米
*R9-1000、G9-1000option,The wire's length is 1 meters

快换连接板/Interface (螺钉套件选配) (Kit With Screws Option)

注: 如需螺钉套件货号和型号加T 如: 型号SIP-50BT 货号7.Y00650-T

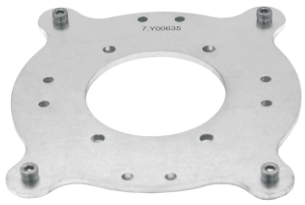

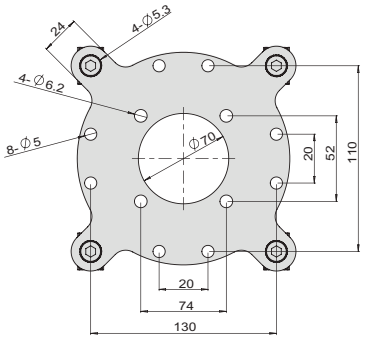

货号(PN)	7.Y00635
型号(Model)	SIP-160B
QC-G...	QC-G150/QC-G160
厚度(T)	4mm
螺 钉 选 配 件 Accessorier selection	
螺丝(Screws)	PTC-M5L12*4
双齿平垫(Single hole shim)	PTS-M5*4
T型螺母(T-Nuts)	PTN-M5*4
总重量(Weight)	540g

圆形手动快换 Round Manual Quick Changer

QC-160

产品参数/Parameter

型号	Model	QC160
介质	Medium	已过滤压缩空气
压力范围	Pressure range	5~6 bar
温度范围	Temperature range	5 ~ 60 °C
机械手侧的快速转换模块	Robot side quick changer	QC-R160K
机械手侧的快速转换模块重量	Robot side quick changer weight	1200 g
治具侧的快速转换模块	Gripper side quick changer	QC-G160
治具侧的快速转换模块重量	Gripper side quick changer weight	900 g
垂直拉力	Vertical Pulling Force F	1000N
旋转扭矩	Rotating Torque Mt	250Nm
翻转扭矩	Reversal Torque Mb	150Nm
建议负载	Recomended payload	35kg
精度	Precision	±0.05
颜色	Colour	古铜色

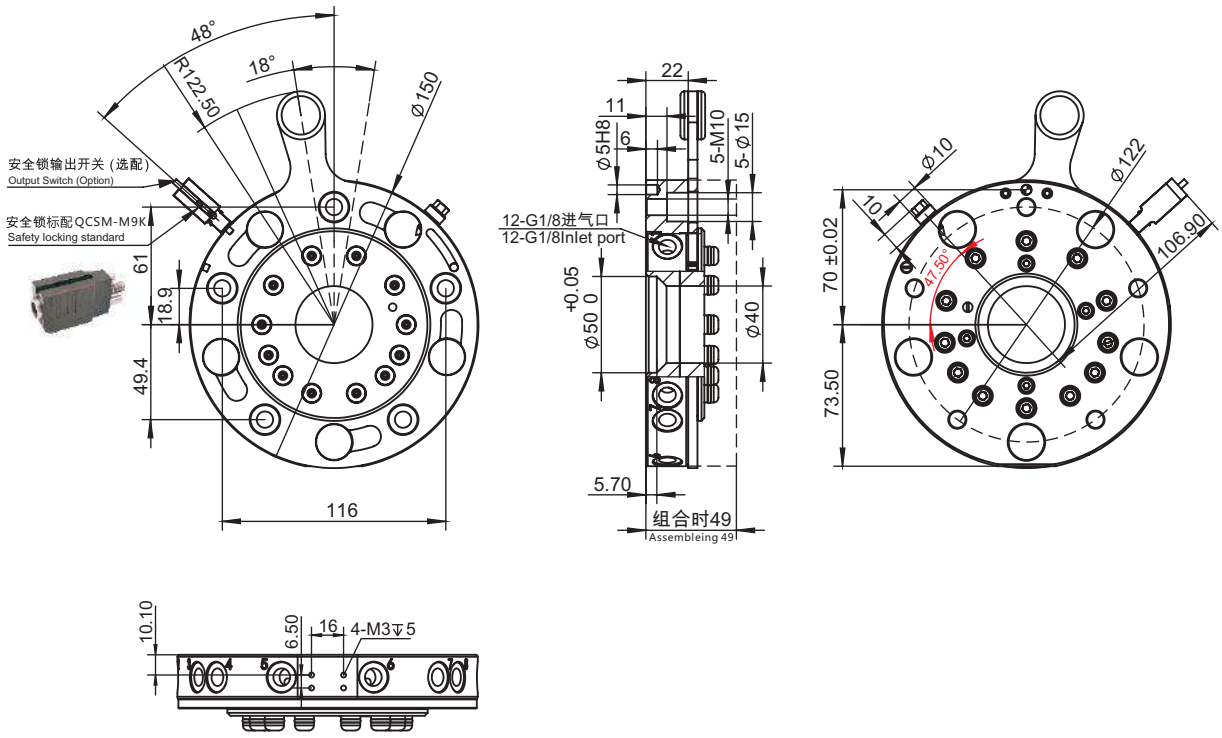

机械手侧的快速转换模块
Robot side quick changer

货号(PN)	8.Y00360
型号(Model)	QC-R160K

圆形手动快换 Round Manual Quick Changer

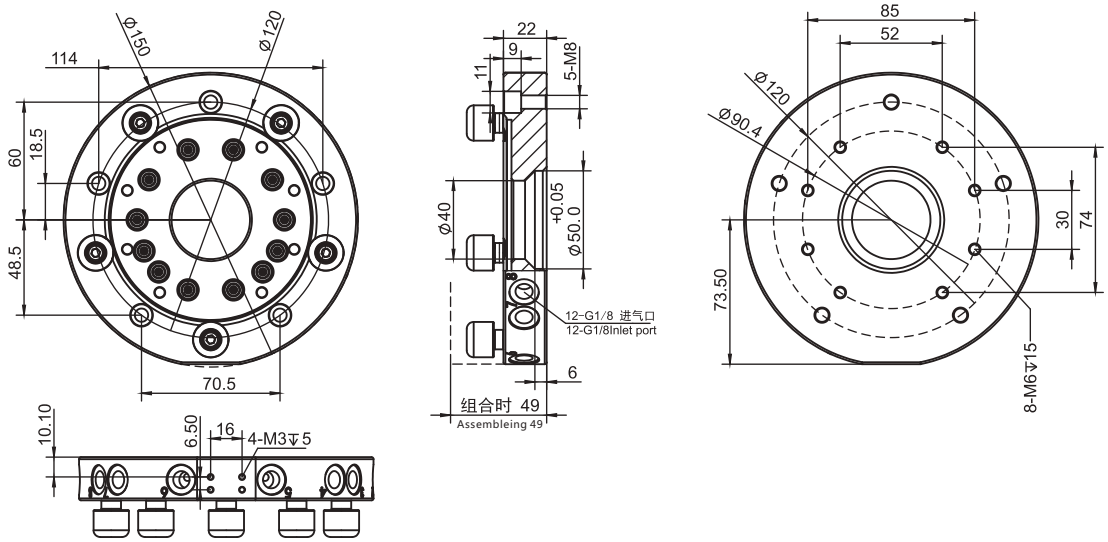

治具侧的快速转换模块
Gripper side quick changer

货号(PN)	8.Y00053
型号(Model)	QC-G160

模块类型/Module Type

产品图 Product	产品名称 Product name	型号 Model	货号 PN	I/O连接类型 I/O connection type	工作电流 Working Current	连接线 Wire-Male
	机械手侧信号模块 Robot side signal module	QCSM-9R2	7.Y00862	9针D-SUB	MAX 3A	R9-1000 (1.Y06423)
	治具侧信号模块 Gripper side signal module	QCSM-9G2	7.Y00863	9针D-SUB	MAX 3A	G9-1000 (1.Y06424)

*R9-1000、G9-1000选配，连接线线长为1米
*R9-1000、G9-1000option,The wire's length is 1 meters

快换连接板/Interface (螺钉套件选配) (Kit With Screws Option)

注: 如需螺钉套件货号和型号加**T** 如: 型号SIP-50B**T** 货号7.Y00650-**T**

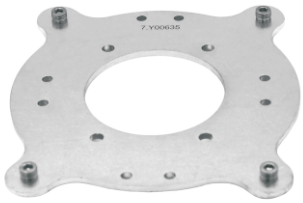

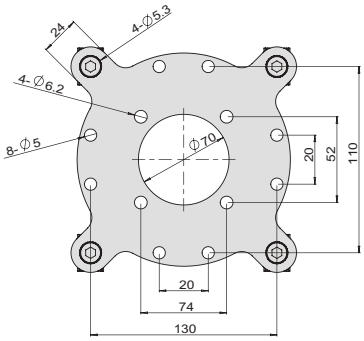

货号(PN)	7.Y00635
型号(Model)	SIP-160B
QC-G...	QC-G150/QC-G160
厚度(T)	4mm
螺钉选配件 Accessorier selection	
螺丝(Screws)	PTC-M5L12*4
双齿平垫(Single hole shim)	PTS-M5*4
T型螺母(T-Nuts)	PTN-M5*4
总重量(Weight)	540g

圆形手动快换 Round Manual Quick Changer

QC-200

产品参数/Parameter

型号	Model	QC200
介质	Medium	已过滤压缩空气
压力范围	Pressure range	5~6 bar
温度范围	Temperature range	5 ~ 60 °C
机械手侧的快速转换模块	Robot side quick changer	QC-R200K
机械手侧的快速转换模块重量	Robot side quick changer weight	2640 g
治具侧的快速转换模块	Gripper side quick changer	QC-G200
治具侧的快速转换模块重量	Gripper side quick changer weight	1890 g
垂直拉力	Vertical Pulling Force F	2000N
旋转扭矩	Rotating Torque Mt	600Nm
翻转扭矩	Reversal Torque Mb	300Nm
建议负载	Recomended payload	75kg
精度	Precision	±0.05
颜色	Colour	黑色

尺寸说明/Dimension description

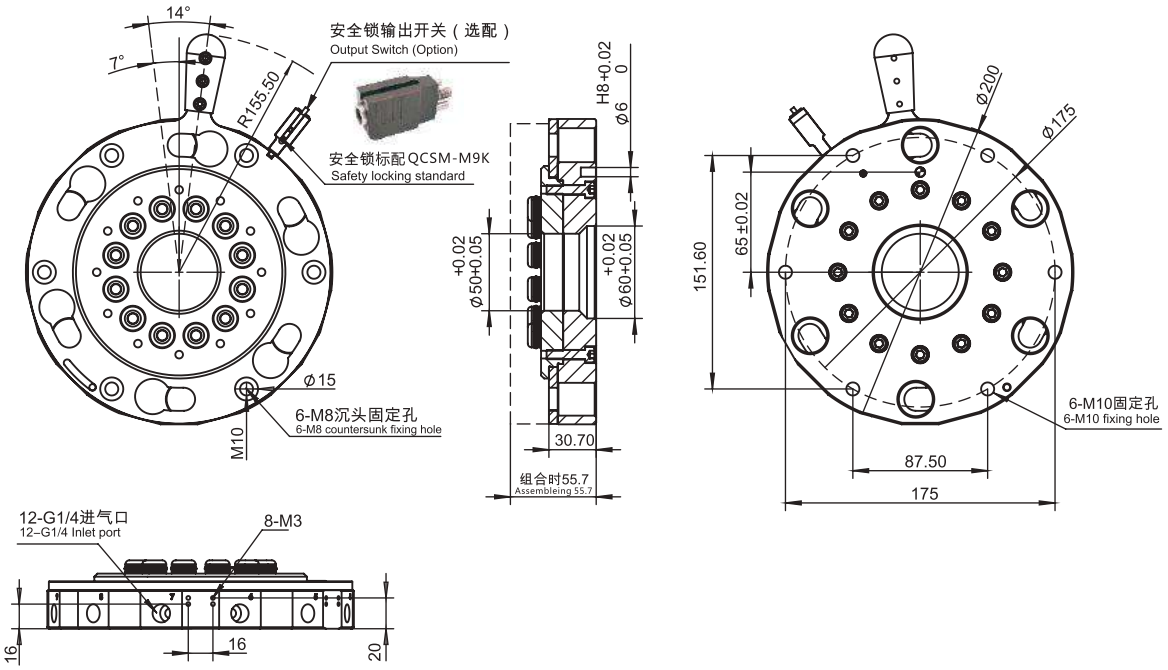

机械手侧的快速转换模块
Robot side quick changer

货号(PN)	8.Y00209
型号(Model)	QC-R200K

圆形手动快换 Round Manual Quick Changer

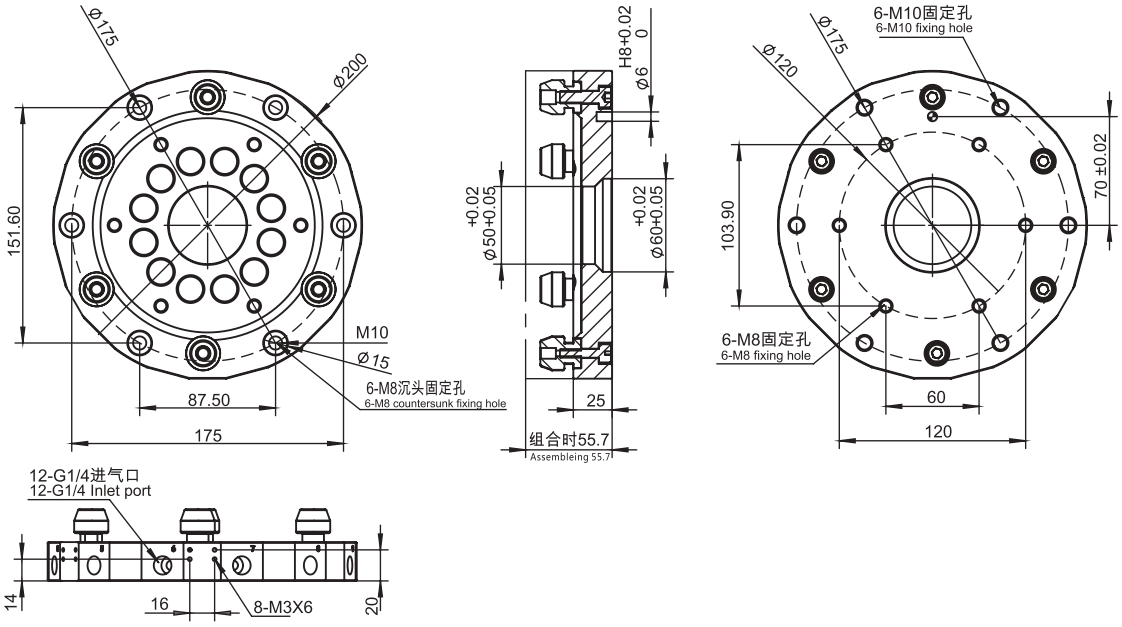

治具侧的快速转换模块
Gripper side quick changer

货号(PN)	8.Y00208
型号(Model)	QC-G200

模块类型/Module Type

产品图 Product	产品名称 Product name	型号 Model	货号 PN	I/O连接类型 I/O connection type	工作电流 Working Current	连接线 Wire-Male
	机械手侧信号模块 Robot side signal module	QCSM-9R4	7.Y00821	9针D-SUB	MAX 3A	R9-1000 (1.Y06423)
	治具侧信号模块 Gripper side signal module	QCSM-9G4	7.Y00822	9针D-SUB	MAX 3A	G9-1000 (1.Y06424)

*R9-1000、G9-1000选配，连接线线长为1米
*R9-1000、G9-1000option,The wire's length is 1 meters

快换连接板/Interface

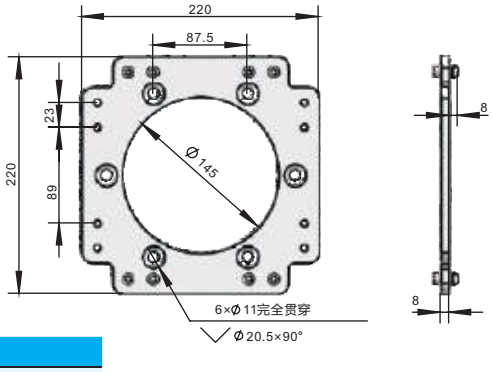

货号(PN)	7.Y00865
型号(Model)	SIP-200B
QC-G...	QC-G200
厚度(T)	8mm
总重量(Weight)	578g
螺钉选配件 Accessorier selection	
螺丝(Screws)	PTC-M5L16*16
双齿平垫(Single hole shim)	PTS-M5*16
T型螺母(T-Nuts)	PTN-M5*16

方形手动快换 Square Manual Quick Changer

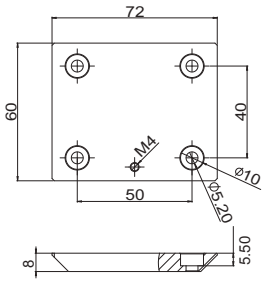

QCS-G60

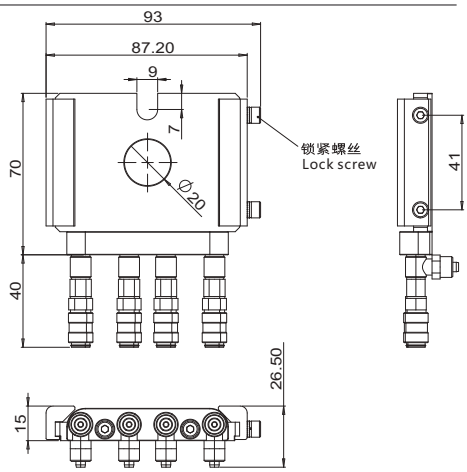

QCS-R60

气管接头模组(选配)
Threaded Hose Module(Option)

货号(PN)	8.Y00081	8.Y00082	1.Y03525	1.Y03524
型号(Model)	QCS-R60	QCS-G60	KCH04-M5	KCH06-M5
负载(Load)	70N		-	-
重量/Weight	148g	79g	7g	9g

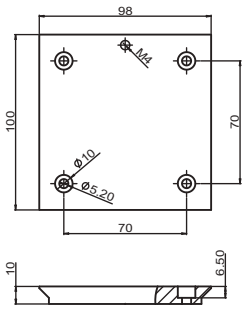

QCS-G100

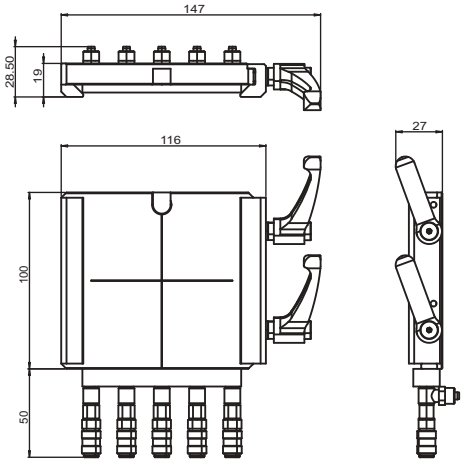

QCS-R100

气管接头模组(选配)
Threaded Hose Module(Option)

货号(PN)	7.Y00332	7.Y00175	7.Y00860	7.Y00861	7.Y00334	1.Y04667
型号(Model)	QCS-R100	QCS-G100	KCH04-M5*5	KCH06-M5*5	MS-10SF*5	MS-10PF
负载(Load)	300N		-	-	-	-
重量/Weight	463g	240g	86g	96g	196g	11g

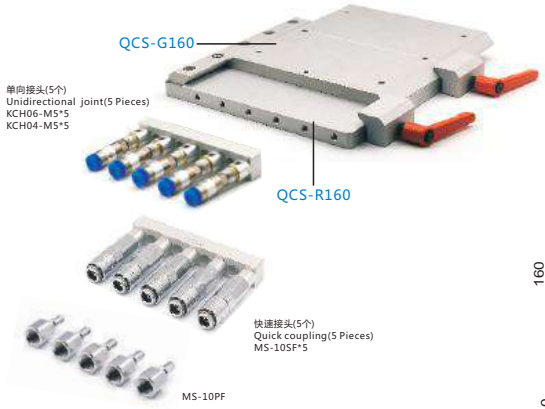

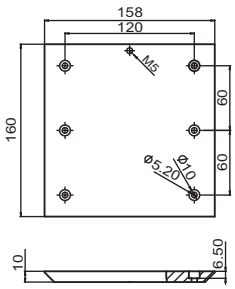

QCS-G160

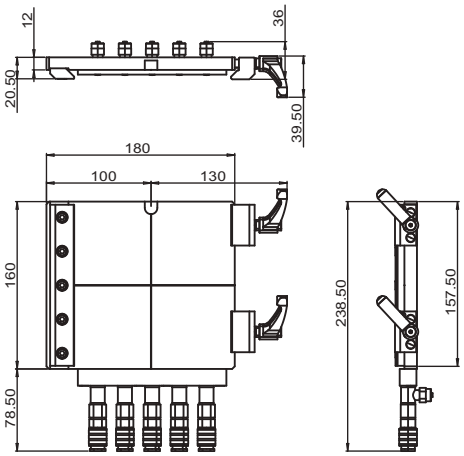

QCS-R160

气管接头模组(选配)
Threaded Hose Module(Option)

货号(PN)	7.Y00160	7.Y00161	7.Y00860	7.Y00861	7.Y00334	1.Y04667
型号(Model)	QCS-R160	QCS-G160	KCH04-M5*5	KCH06-M5*5	MS-10SF*5	MS-10PF
负载(Load)	800N		-	-	-	-
重量/Weight	1198g	634g	86g	96g	196g	11g

L形手动快换 L-Type Manual Quick Changer

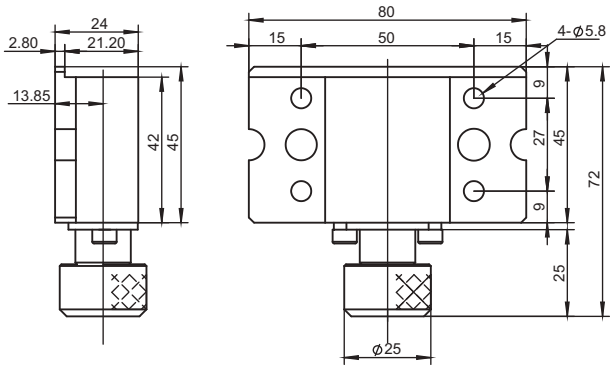

货号(PN)	1.Y01275
型号(Model)	QCL15R-Y

※超硬铝制
※重量：185g
※安装位置：机械手侧
※可搬重量：~15kg
※Superhard aluminum
※Weight: 185g
※Installation location: Robot side
※Load weight: to 15kg

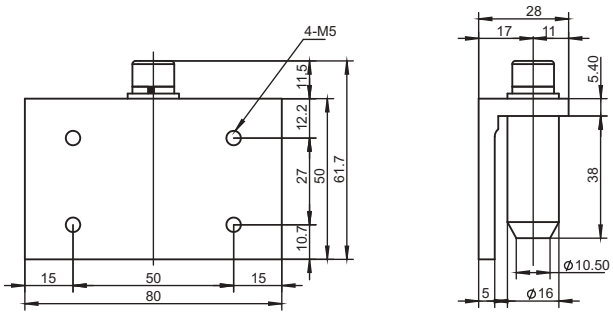

货号(PN)	1.Y01276
型号(Model)	QCL15G-Y

※钢制
※重量：294g
※安装位置：夹具侧
※可搬重量：~15kg
※Steel
※Weight: 294g
※Installation location: Grip side
※Load weight: to 15kg

运用实例 / Application example

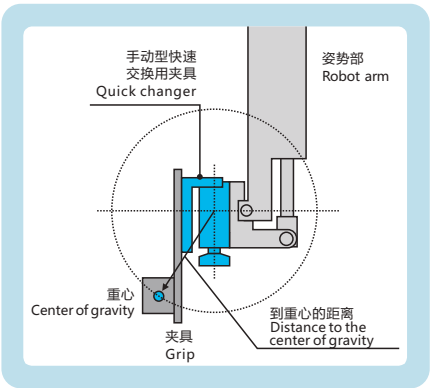

L形手动快换 L-Type Manual Quick Changer

货号(PN)	8.Y00236
型号(Model)	QCL15R-S

※超硬铝制
※重量：190g
※安装位置：机械手侧
※可搬重量：~15kg
※Superhard aluminum
※Weight: 190g
※Installation location: Robot side
※Load weight: to 15kg

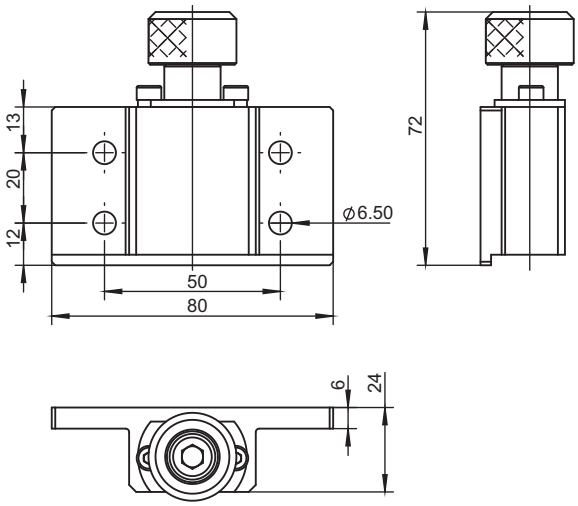

货号(PN)	8.Y00235
型号(Model)	QCL15G-S

※超硬铝制
※重量：197g
※安装位置：夹具侧
※可搬重量：~15kg
※Superhard aluminum
※Weight: 197g
※Installation location: Grip side
※Load weight: to 15kg

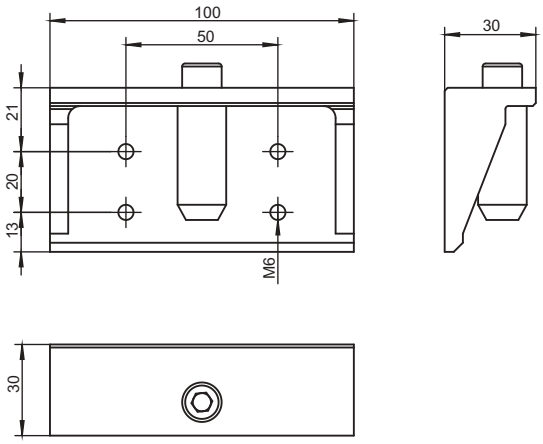

运用实例 / Application example

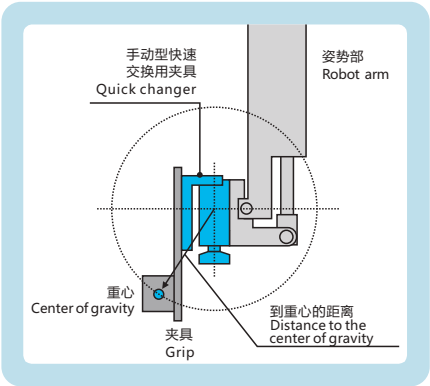

L形手动快换 L-Type Manual Quick Changer

货号(PN)	8.Y00101
型号(Model)	QCL35R-S

※超硬铝制
※重量：505g
※安装位置：机械手侧
※可搬重量：～35kg
※Superhard aluminum
※Weight: 505g
※Installation location: Robot side
※Load weight: to 35kg

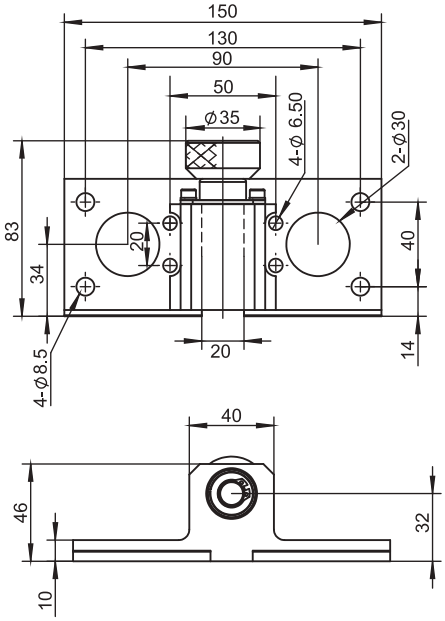

货号(PN)	8.Y00102
型号(Model)	QCL35G-S

※超硬铝制
※重量：565g
※安装位置：夹具侧
※可搬重量：～35kg
※Superhard aluminum
※Weight: 565g
※Installation location: Grip side
※Load weight: to 35kg

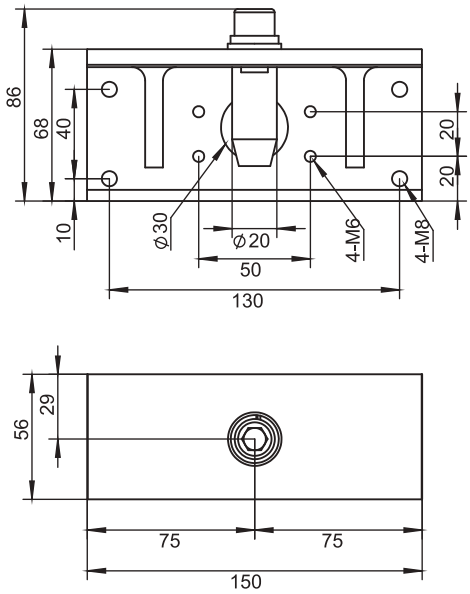

运用实例 / Application example

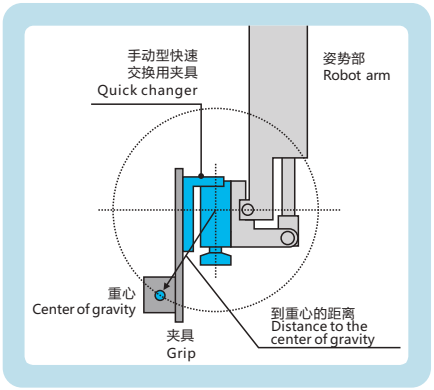

手动快速转换模块 Manual Quick Changer Module

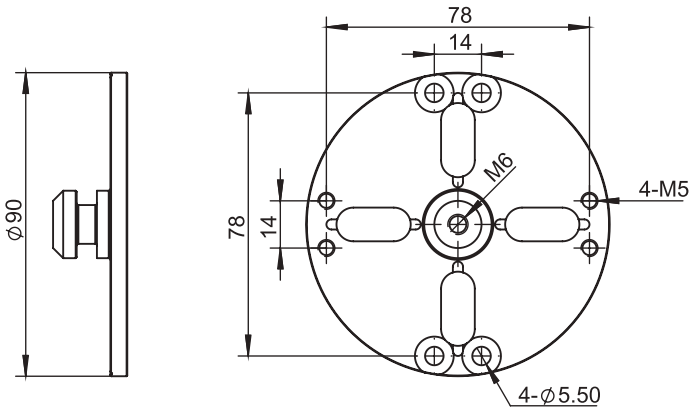

货号(PN)	4.Y00480
型号(Model)	BP90

※ 铁制品
※ 重量：234g
※ 安装位置：夹具侧
※ Iron products
※ Weight: 234g
※ Installation location: Grip side

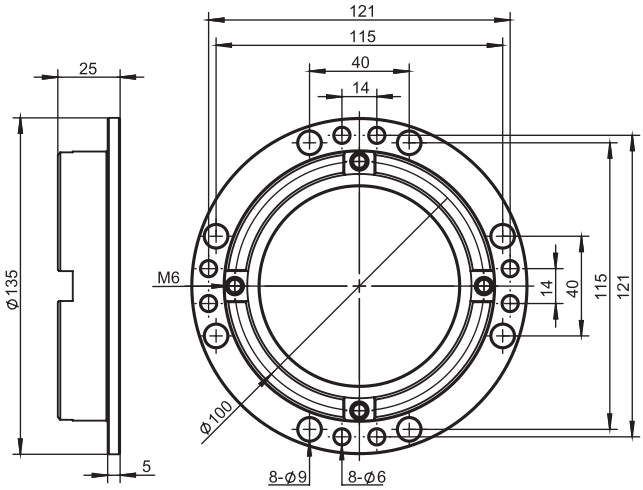

货号(PN)	4.Y00497
型号(Model)	BP135

※ 铁制品
※ 重量：660g
※ 安装位置：夹具侧
※ Iron products
※ Weight: 660g
※ Installation location: Grip side